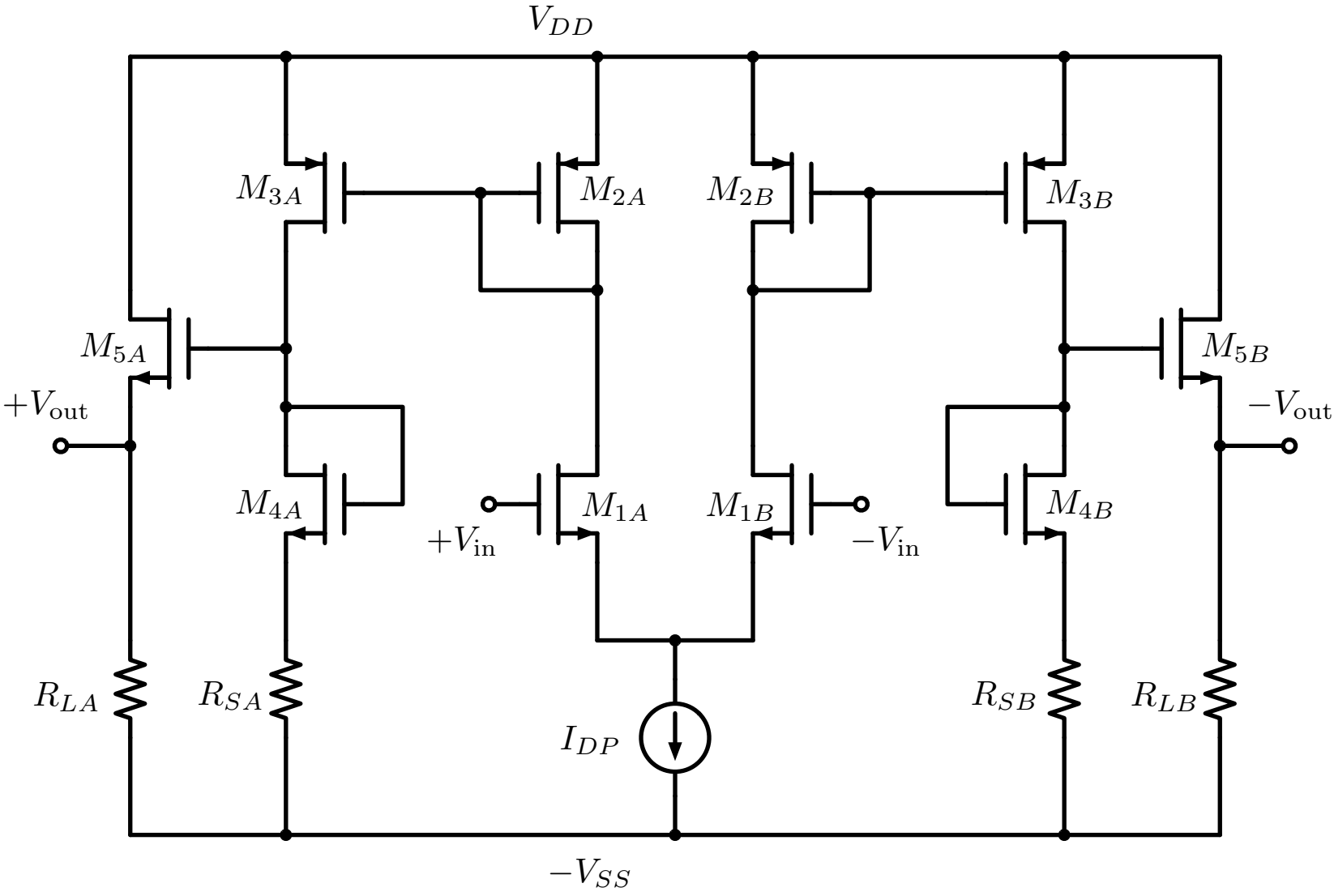
V_{DD}
M_{3A}
M_{2A}
M_{2B}
M_{3B}
M_{5A}
M_{5B}
$+V_{\text{out}}$
$-V_{\text{out}}$
M_{4A}
M_{1A}
M_{1B}
M_{4B}
$+V_{\text{in}}$
$-V_{\text{in}}$
R_{LA}
R_{SA}
I_{DP}
R_{SB}
R_{LB}
$-V_{SS}$